FICHA TÉCNICA DEL PRODUCTO
Características

Chapa circular c/llave baquelita MS705-1-1 S(MS-406) TKL

Propiedades del producto:	- Material: aleación de zinc o cuerpo de bloqueo de acero inoxidable - Tuerca y placa de bloqueo de zinc de acero - Grosor del panel de la puerta aplicable: 1 ~ 5 mm - Observaciones: cilindro de bloqueo de serie de acero inoxidable tipo de resorte dividido y tipo de resorte, adjunte instrucciones al realizar el pedido - Material : Zinc acero inoxidable y fundición a presión del cuerpo de bloqueo están disponibles Espesor - Panel: ~ 5 mm 1.
Estandar:	ISO 9001 / ISO 14001

Dibujo técnico:
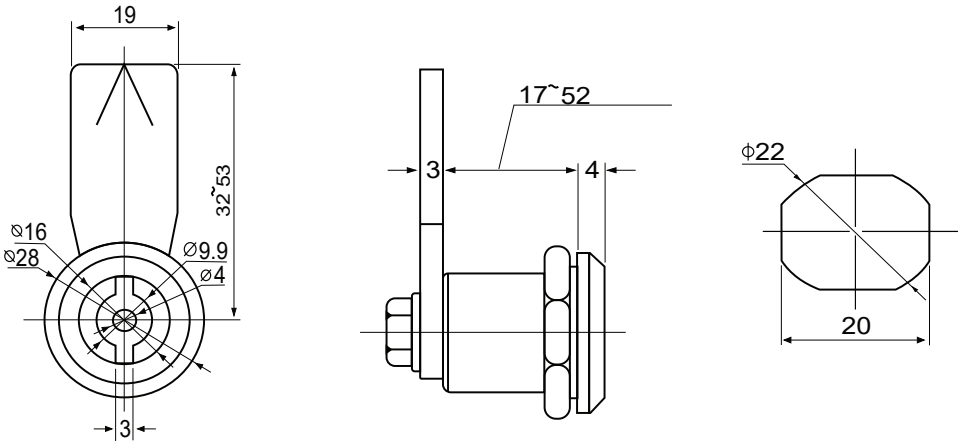
COD. 02909